2018.3

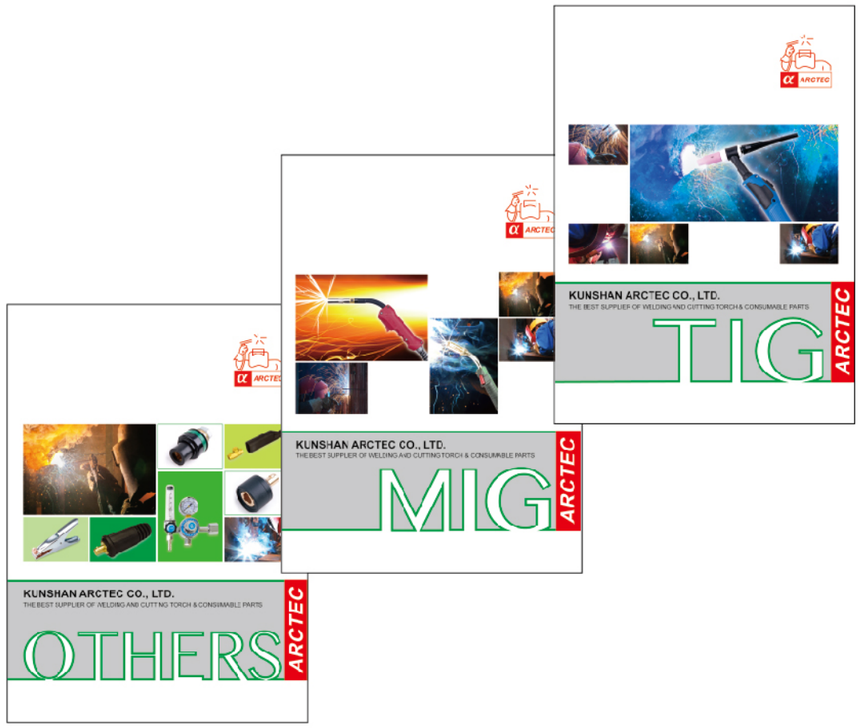

ALPHATEX COMPANY
乙 皓 行 有 限 公 司

Add: No.829,Zhonghua Rd.,Zhongli Dist.,
Taoyuan City,Taiwan R.O.C. 32068
Tel: +886-3-4610505
Fax:+886-3-4612504
E-mail:alphatextw@yahoo.com.tw
Http://www.alphatex.com.cn

KUNSHAN ARCTEC CO., LTD.
昆山日皓焊切器材有限公司

Add: No.1 Huancheng Rd.(W) Zhengyi,Kunshan
City,Jiangsu Province China 215347
Tel: +86-512-57786565
Fax:+86-512-57786642
E-mail:alphatex@alphatex.com.cn
Http://www.alphatex.com.cn

KUNSHAN ARCTEC CO., LTD.

THE BEST SUPPLIER OF WELDING AND CUTTING TORCH & CONSUMABLE PARTS

ROBOT

ARCTEC

ARS02350/02500

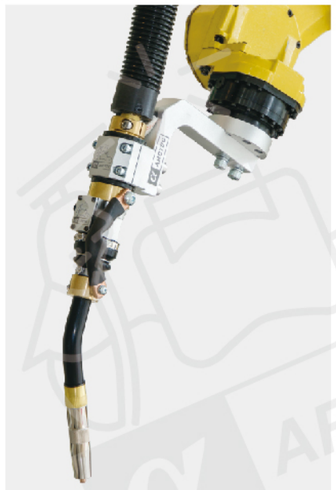

ARS02350

RATING	额定电流 (MIG)	350A
RATING	额定电流 (MAG)	300A
DUTY CYCLE	暂载率	60%
WIRE	适用焊丝	0.8-1.2
COOLING	冷却方式	AIR空冷

ARS02500

RATING	额定电流 (MIG)	500A
RATING	额定电流 (MAG)	400A
DUTY CYCLE	暂载率	60%
WIRE	适用焊丝	1.2-1.6
COOLING	冷却方式	AIR空冷

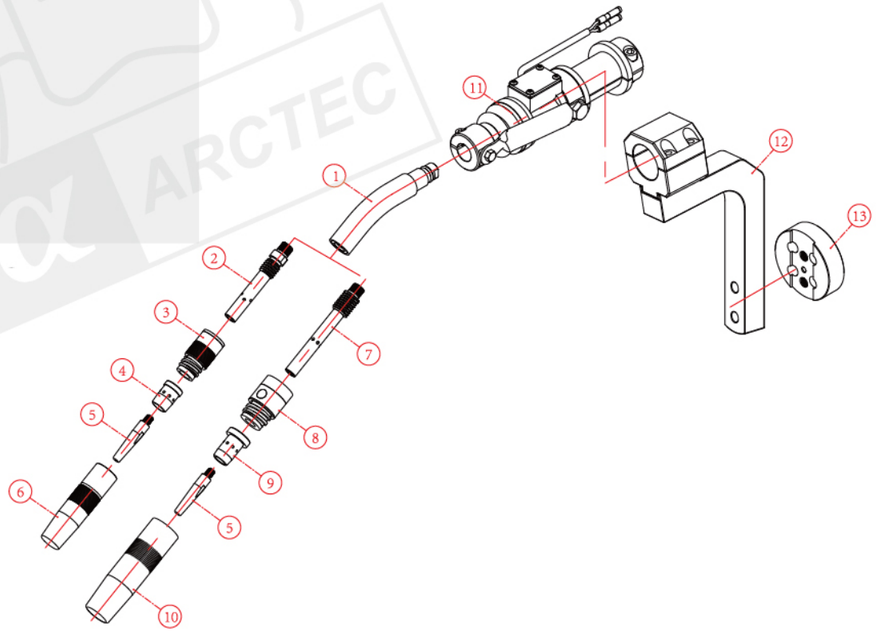

POWER CABLE 空冷用电缆总成

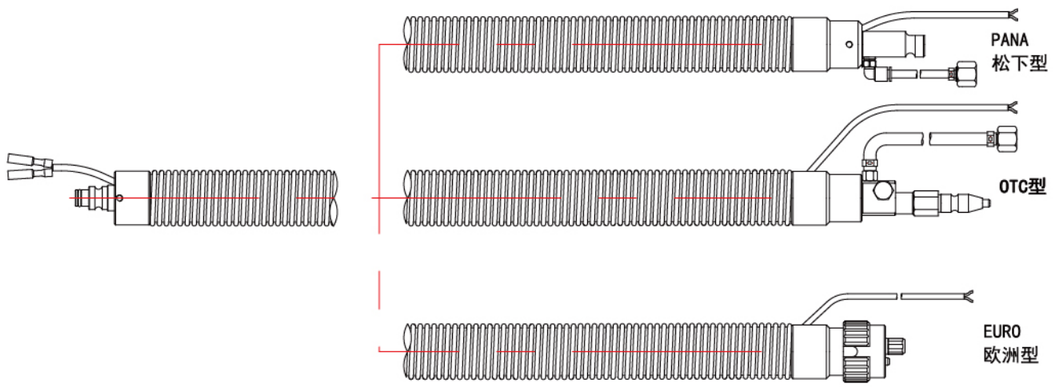

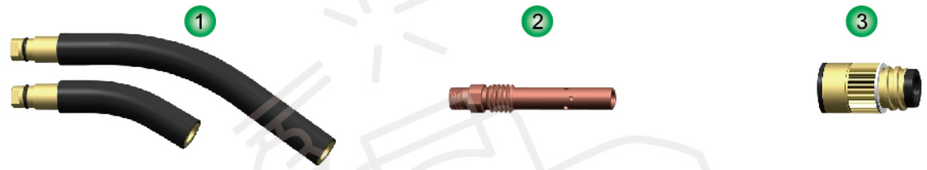

ITEM	CODE	DESCRIPTION
1	*BG-01830	YEA003012 Swan neck 31° 350/500 鹅颈
	BG-01835	3001043 Swan neck 35° 350/500 鹅颈
2	BG-01405	016051 Tip holder-CrZr M10*M6*74.5L 350 导电嘴座
3	BG-01009	L10603D00 Insulator 350 绝缘筒

ITEM	CODE	DESCRIPTION
4	BG-01200	003002 Orifice 350 分气环
5	*BG-05801A	Contact tip-CrZr M6*8.7*45L*0.8导电嘴-铬锆铜
	BG-05802A	Contact tip-CrZr M6*8.7*45L*0.9导电嘴-铬锆铜
	*BG-05803A	Contact tip-CrZr M6*8.7*45L*1.0导电嘴-铬锆铜
	BG-05804A	Contact tip-CrZr M6*8.7*45L*1.2导电嘴-铬锆铜
	BG-05805A	Contact tip-CrZr M6*8.7*45L*1.6导电嘴-铬锆铜
	BG-05807A	Contact tip-CrZr M6*8.7*45L*1.4导电嘴-铬锆铜
6	*BG-00500	001003 Nozzle 13*73L 350A 火口
	BG-00600	001002 Nozzle 16*73L 350A 火口

ITEM	CODE	DESCRIPTION
7	BG-01508	016403 Tip holder-CrZr M10-1*M6-1*88.5L 500 导电嘴座
8	BG-01100	004001 Insulator 500 绝缘筒
9	BG-01300	003001 Orifice 500 分气环
10	*BG-00700	001010 Nozzle 16*88L 500A 火口
	BG-00800	001001 Nozzle 19*88L 500A 火口

ITEM	CODE	DESCRIPTION
11	BU-30060	Shock sensor Robo ARH-01 防碰撞传感器
12	BU-35650	Braket w/ screw 支架附螺丝
13		Flange adpt. w/ screw 法兰附螺丝

ARH01350/02350/03350/01500/02500/03500

ARH01350/02350/03350

RATING	额定电流 (MIG)	350A
RATING	额定电流 (MAG)	300A
DUTY CYCLE	暂载率	60%
WIRE	适用焊丝	0.8-1.2
COOLING	冷却方式	AIR 空冷

ARH01500/02500/03500

RATING	额定电流 (MIG)	500A
RATING	额定电流 (MAG)	400A
DUTY CYCLE	暂载率	60%
WIRE	适用焊丝	1.2-1.6
COOLING	冷却方式	AIR 空冷

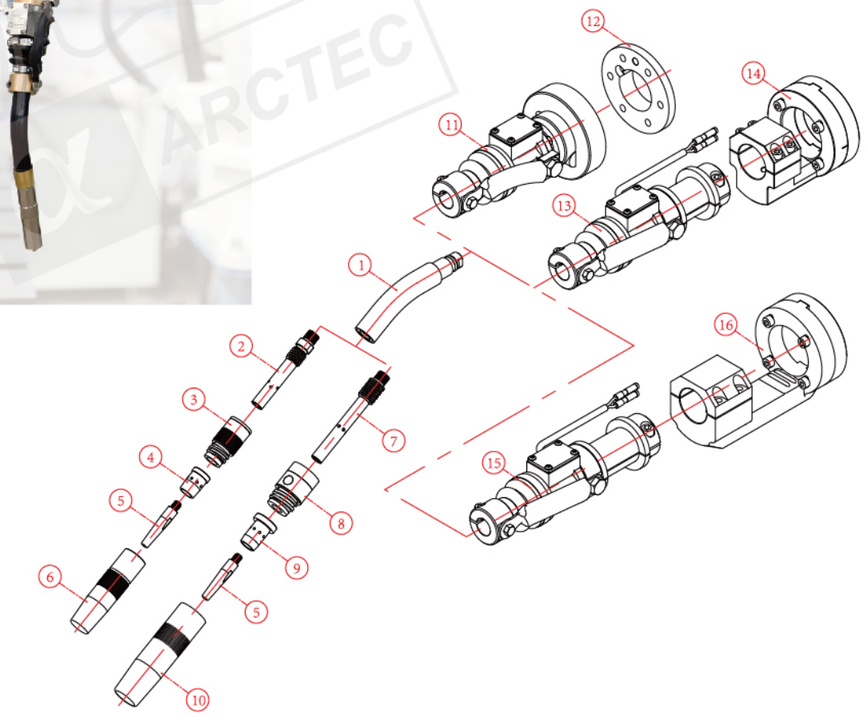

POWER CABLE 空冷用电缆总成

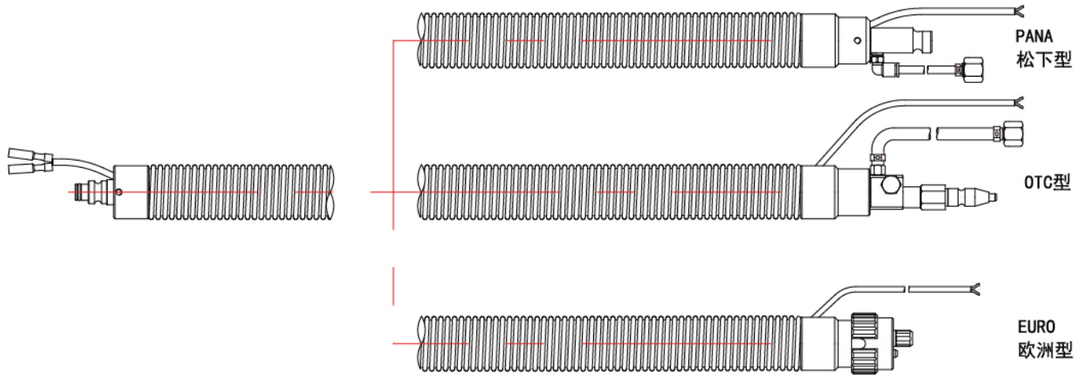

ITEM	CODE	DESCRIPTION
1	*BG-01830	YEA003012 Swan neck 31° 350/500 鹅颈
	BG-01835	3001043 Swan neck 35° 350/500 鹅颈
2	BG-01405	016051 Tip holder-CrZr M10*M6*74.5L 350 导电嘴座
3	BG-01009	L10603D00 Insulator 350 绝缘筒

ITEM	CODE	DESCRIPTION
4	BG-01200	003002 Orifice 350 分气环
5	*BG-05801A	Contact tip-CrZr M6*8.7*45L*0.8导电嘴-铬锆铜
	BG-05802A	Contact tip-CrZr M6*8.7*45L*0.9导电嘴-铬锆铜
	*BG-05803A	Contact tip-CrZr M6*8.7*45L*1.0导电嘴-铬锆铜
	BG-05804A	Contact tip-CrZr M6*8.7*45L*1.2导电嘴-铬锆铜
	BG-05805A	Contact tip-CrZr M6*8.7*45L*1.6导电嘴-铬锆铜
	BG-05807A	Contact tip-CrZr M6*8.7*45L*1.4导电嘴-铬锆铜
6	*BG-00500	001003 Nozzle 13*73L 350A 火口
	BG-00600	001002 Nozzle 16*73L 350A 火口

ITEM	CODE	DESCRIPTION
7	BG-01508	016403 Tip holder-CrZr M10-1*M6-1*88.5L 500 导电嘴座
8	BG-01100	004001 Insulator 500 绝缘筒
9	BG-01300	003001 Orifice 500 分气环
10	*BG-00700	001010 Nozzle 16*88L 500A 火口
	BG-00800	001001 Nozzle 19*88L 500A 火口

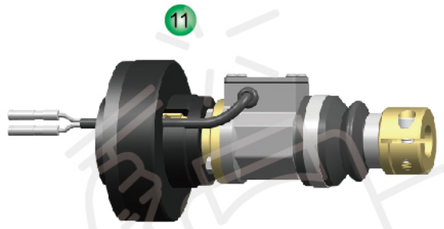

ITEM	CODE	DESCRIPTION
11	BU-30050	Shock sensor Robo ARH-02 防碰撞传感器
12	BU-30050N	YEA000014 Insulator for YASKAWA 绝缘隔板

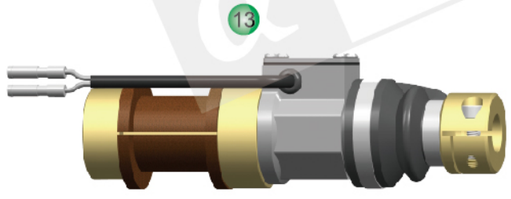

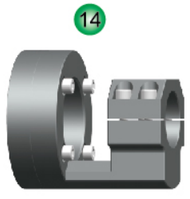

ITEM	CODE	DESCRIPTION
13	BU-30070	Shock sensor Robo ARH-03 防碰撞传感器
14	BU-35630	Flange adpt. set w/ screw for YASKAWA 适配法兰组附螺丝
	BU-35631	Flange adpt. set w/ screw for Kawasaki 适配法兰组附螺丝

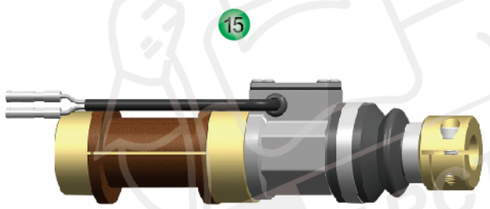

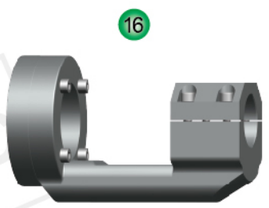

ITEM	CODE	DESCRIPTION
15	BU-30060	Shock sensor Robo ARH-01 防碰撞传感器
16	BU-35610	Flange adpt. set w/ screw for YASKAWA 适配法兰组附螺丝
	BU-35611	Flange adpt. set w/ screw for Kawasaki 适配法兰组附螺丝

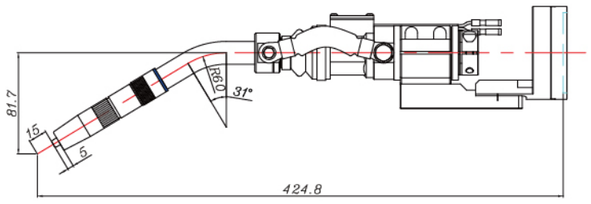

ARH01350

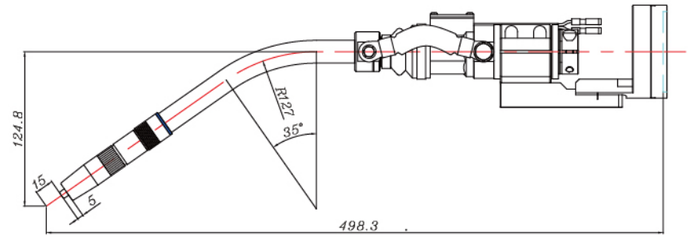

ARH01350L

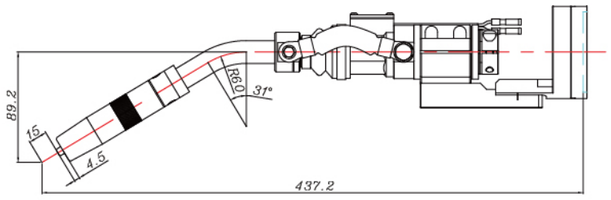

ARH01500

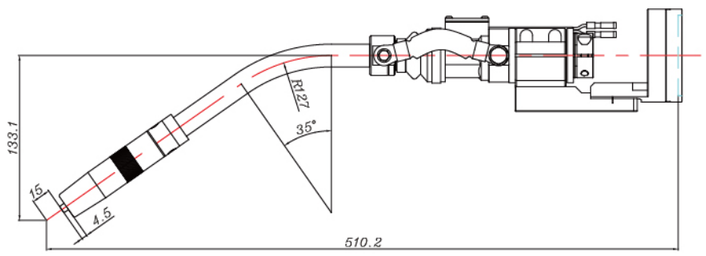

ARH01500L

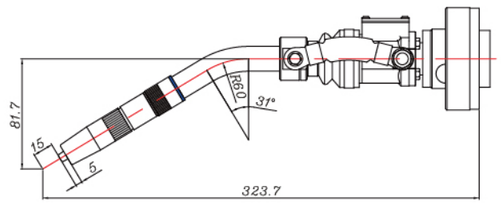

ARH02350

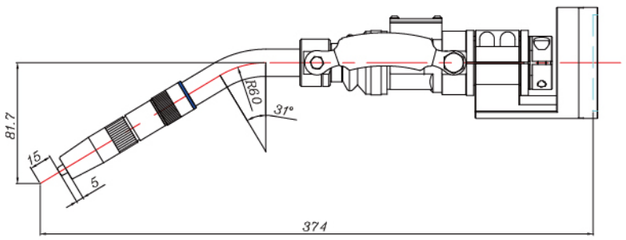

ARH03350

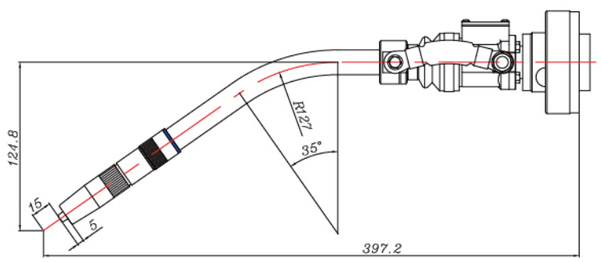

ARH02350L

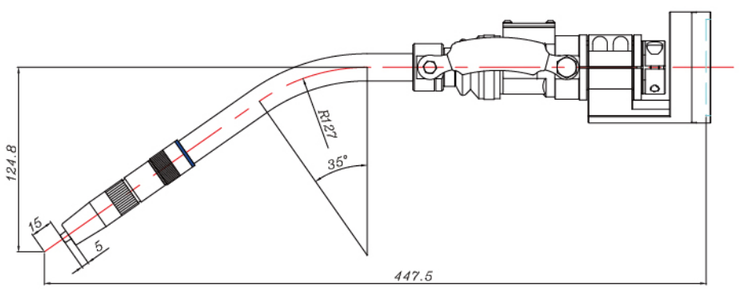

ARH03350L

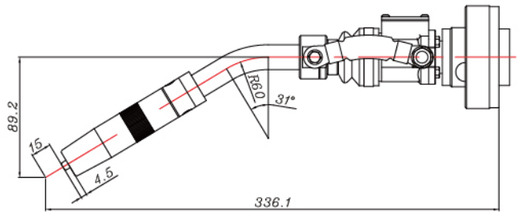

ARH02500

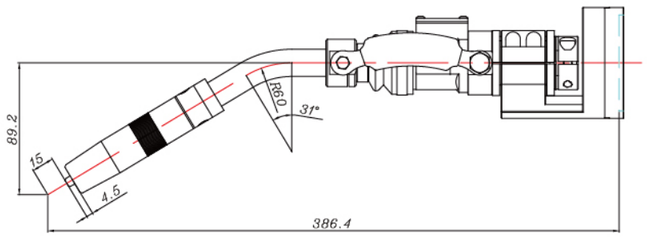

ARH03500

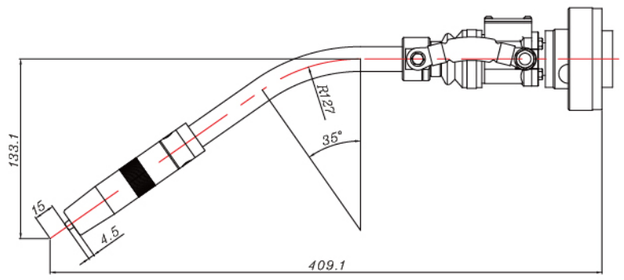

ARH02500L

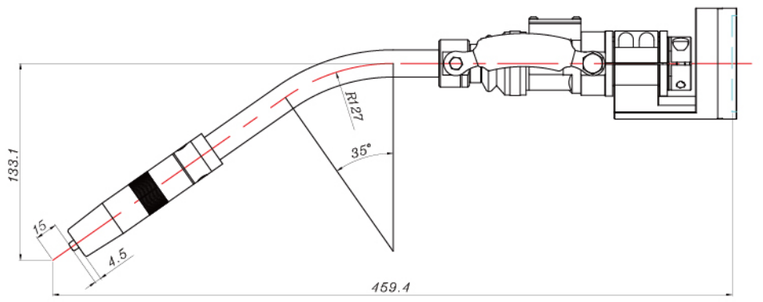

ARH03500L

空冷式窄缝 150NR/300
适配外置 ARS02／内置 ARH01 防碰撞器

	150NR	300
额定电流(MIG)	150A	300A
额定电流(MAG)	100A	250A
使用率	60%	60%
适用焊丝	0.6~1.2	0.6~1.2

150NR

300

Swan neck 本体

	BU-21100	BU-21110

Tip holder 导电嘴座

	BU-05200	BU-05205

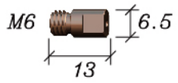

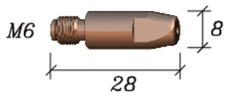

Contact tip 导电嘴

CuCrZr 铬锆铜 0.8	BU-10201	BU-10181
0.9	BU-10202	BU-10182
1.0	BU-10203	BU-10183
1.2	BU-10204	BU-10184
1.4	BU-10205	BU-10185
1.6	BU-10206	BU-10186
2.0	—	BU-10187

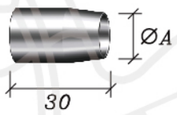

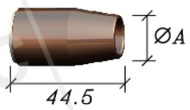

Nozzle 火口

ØA	13	BU-01300	—
	14	—	BU-01310

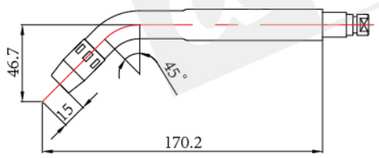

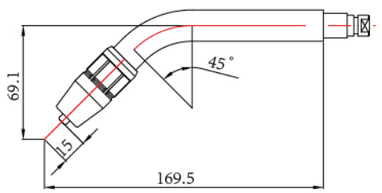

氩焊 AL-400P
适配外置ARS01防撞器

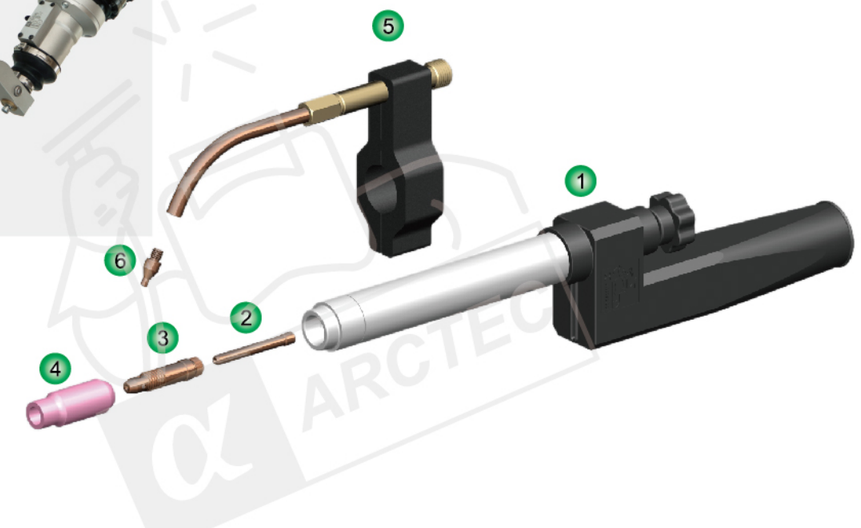

ITEM	CODE	DESCRIPTION
1	AC-36000	AL-400P Torch body for machine 直型本体
2	AP-18010	10N22 Collet 1.0 **夹头**
	*AP-18020	10N23 Collet 1.6 夹头
	AP-18030	10N24 Collet 2.4 夹头
	AP-18040	10N25 Collet 3.2 夹头
3	AP-18410	10N30 Collet body 1.0 夹头套
	*AP-18420	10N31 Collet body 1.6 夹头套
	AP-18430	10N32 Collet body 2.4 夹头套
	AP-18440	10N28 Collet body 3.2 夹头套
4	AN-18220	10N49 Standard nozzle #5 陶瓷火口
	*AN-18230	10N48 Standard nozzle #6 陶瓷火口
	AN-18240	10N47 Standard nozzle #7 陶瓷火口
	AN-18250	10N46 Standard nozzle #8 陶瓷火口
5	FA-01320	Tig wire feeder frame assy.w/ screws Auto 氩焊自动送丝装置组 含螺丝
6	FA-01522	Con. tip-Cu M6*8*20L*0.8 送丝嘴
	*FA-01524	Con. tip-Cu M6*8*20L*1.0 送丝嘴
	FA-01525	Con. tip-Cu M6*8*20L*1.2 送丝嘴

空冷式 *ARH10350*

350A

RATING	额定电流（*MIG*）	*350A*
RATING	额定电流（*MAG*）	*300A*
DUTY CYCLE	暂载率	*60%*
WIRE	适用焊丝	*0.8–1.2*
COOLING	冷却方式	*AIR* 空冷

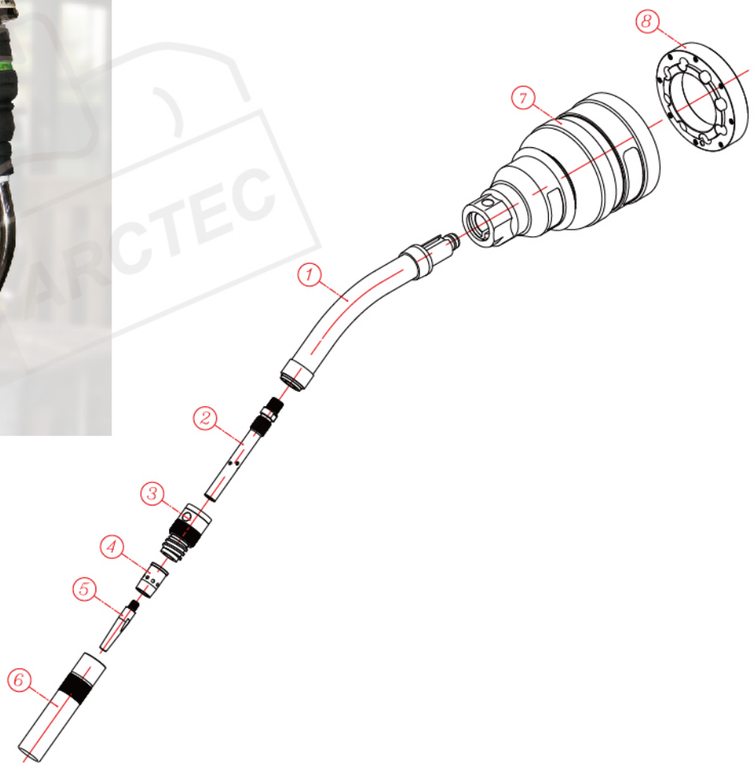

POWER CABLE 空冷用电缆总成

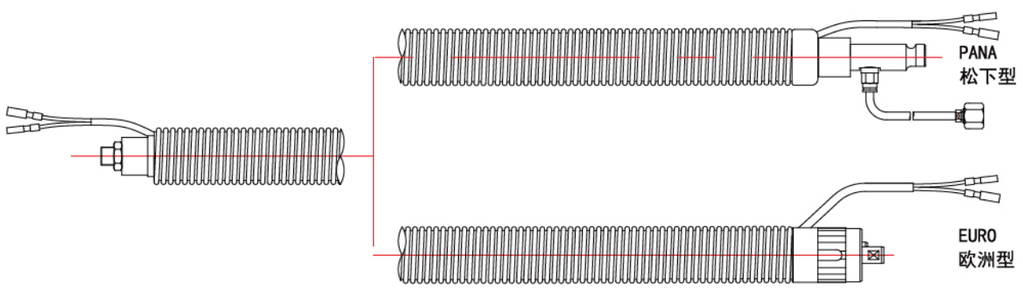

ITEM	*CODE*	*DESCRIPTION*
1	*BU–21000*	*0315 980.0185 Swan neck 36° 350* 鹅颈
2	*BU–05110*	*142.0 143.5 Tip holder M10*M6*92.5L 350* 导电嘴座

ITEM	*CODE*	*DESCRIPTION*
3	*BG–01050*	*980.0142 Insulator 350* 绝缘筒
4	*BD–60710*	*980.0019 Orifice 350* 分气环
5	**BG–05801A*	*Contact tip–CrZr M6*8.7*45L*0.8* 导电嘴-铬锆铜
	BG–05802A	*Contact tip–CrZr M6*8.7*45L*0.9* 导电嘴-铬锆铜
	**BG–05803A*	*Contact tip–CrZr M6*8.7*45L*1.0* 导电嘴-铬锆铜
	BG–05804A	*Contact tip–CrZr M6*8.7*45L*1.2* 导电嘴-铬锆铜
	BG–05805A	*Contact tip–CrZr M6*8.7*45L*1.6* 导电嘴-铬锆铜
	BG–05807A	*Contact tip–CrZr M6*8.7*45L*1.4* 导电嘴-铬锆铜
6	*BU–01200*	*145.0573 Nozzle 13*89.5L 350A* 火口
	**BU–01201*	*145.0557 Nozzle 16*89.5L 350A* 火口

ITEM	*CODE*	*DESCRIPTION*
7	*BU–30200*	*Shock sensor Robo ARH–10* 防碰撞传感器
8		*Flange adpt. set w/ screw* 适配法兰组附螺丝

AH01350/01500
无防撞内置式

AH01350

RATING	额定电流（MIG）	350A
RATING	额定电流（MAG）	300A
DUTY CYCLE	暂载率	60%
WIRE	适用焊丝	0.8–1.2
COOLING	冷却方式	AIR 空冷

AH01500

RATING	额定电流（MIG）	500A
RATING	额定电流（MAG）	400A
DUTY CYCLE	暂载率	60%
WIRE	适用焊丝	1.2–1.6
COOLING	冷却方式	AIR 空冷

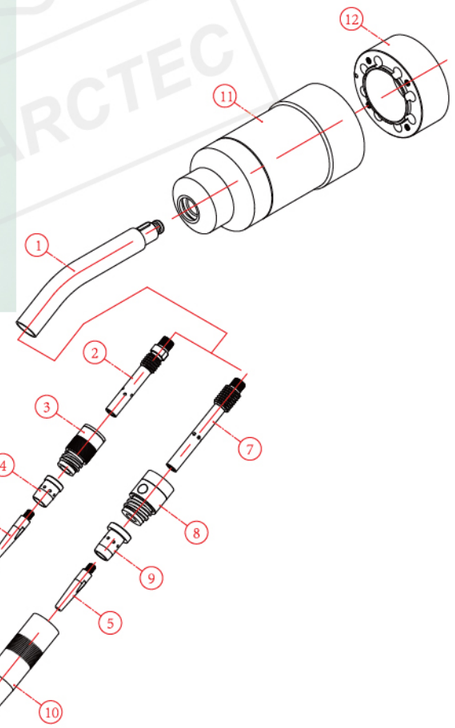

POWER CABLE 空冷用电缆总成

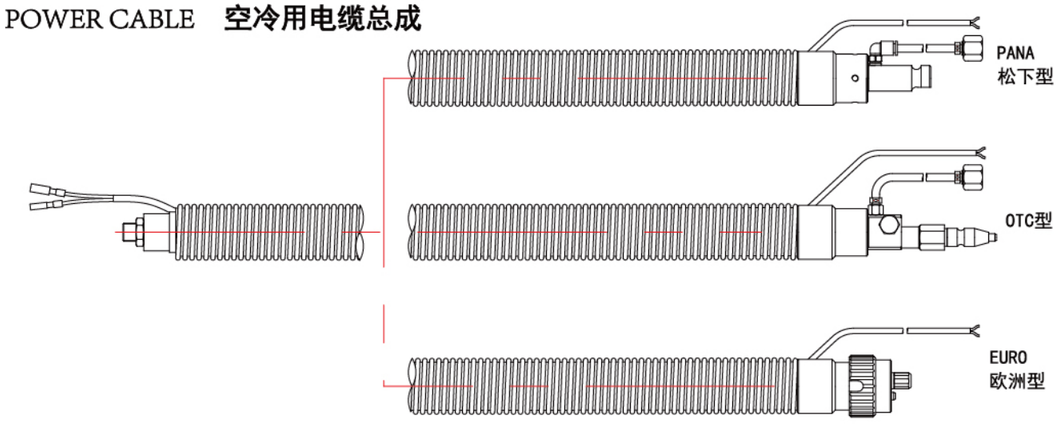

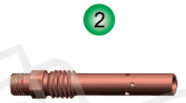

ITEM	CODE	DESCRIPTION
1	*BU–20010	Swan neck 31° AH350/500 鹅颈
2	BG–01405	016051 Tip holder–CrZr M10*M6*74.5L 350 导电嘴座
3	BG–01009	L10603D00 Insulator 350 绝缘筒

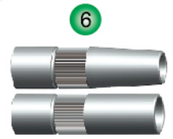

ITEM	CODE	DESCRIPTION
4	BG–01200	003002 Orifice 350 分气环
5	*BG–05801A	Contact tip–CrZr M6*8.7*45L*0.8 导电嘴-铬锆铜
	BG–05802A	Contact tip–CrZr M6*8.7*45L*0.9 导电嘴-铬锆铜
	*BG–05803A	Contact tip–CrZr M6*8.7*45L*1.0 导电嘴-铬锆铜
	BG–05804A	Contact tip–CrZr M6*8.7*45L*1.2 导电嘴-铬锆铜
	BG–05805A	Contact tip–CrZr M6*8.7*45L*1.6 导电嘴-铬锆铜
	BG–05807A	Contact tip–CrZr M6*8.7*45L*1.4 导电嘴-铬锆铜
6	*BG–00500	001003 Nozzle 13*73L 350A 火口
	BG–00600	001002 Nozzle 16*73L 350A 火口

ITEM	CODE	DESCRIPTION
7	BG–01508	016403 Tip holder–CrZr M10–1*M6–1*88.5L 500 导电嘴座
8	BG–01100	004001 Insulator 500 绝缘筒
9	BG–01300	003001 Orifice 500 分气环
10	*BG–00700	001010 Nozzle 16*88L 500A 火口
	BG–00800	001001 Nozzle 19*88L 500A 火口

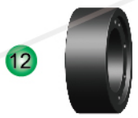

ITEM	CODE	DESCRIPTION
11	BU–36100	Braket w/ neck holder 支架含鹅颈座
12		Flange adpt. w/ screw 法兰附螺丝

AS01350/01500
无防撞外置式

AS01350

RATING	额定电流（MIG）	350A
RATING	额定电流（MAG）	300A
DUTY CYCLE	暂载率	60%
WIRE	适用焊丝	0.8–1.2
COOLING	冷却方式	AIR空冷

AS01500

RATING	额定电流（MIG）	500A
RATING	额定电流（MAG）	400A
DUTY CYCLE	暂载率	60%
WIRE	适用焊丝	1.2–1.6
COOLING	冷却方式	AIR空冷

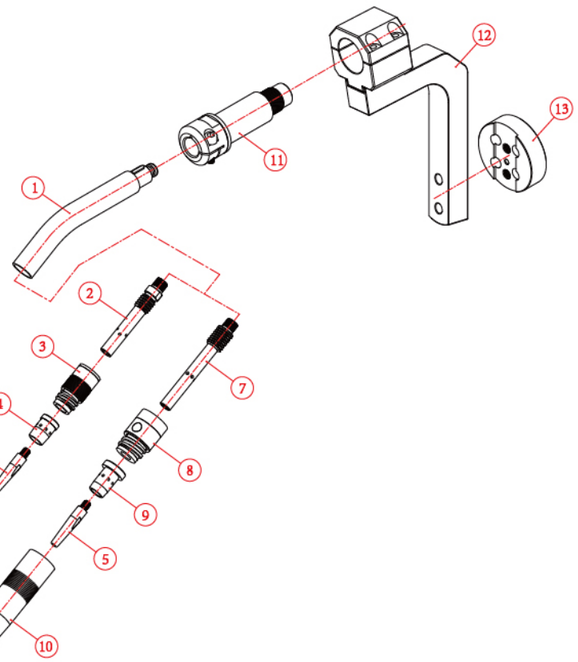

POWER CABLE　空冷用电缆总成

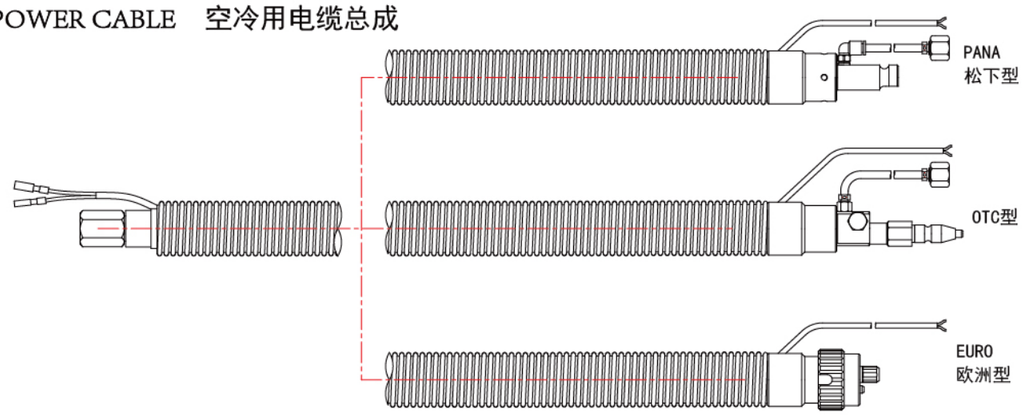

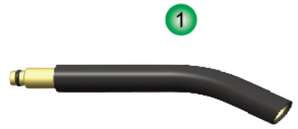

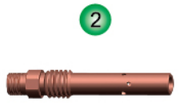

ITEM	CODE	DESCRIPTION
1	*BU–20010	Swan neck 31° AS/AH 鹅颈
2	BG–01405	016051 Tip holder–CrZr M10*M6*74.5L 350 导电嘴座
3	BG–01009	L10603D00 Insulator 350 绝缘筒

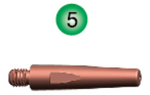

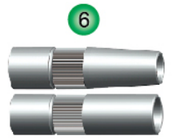

ITEM	CODE	DESCRIPTION
4	BG–01200	003002 Orifice 350 分气环
5	*BG–05801A	Contact tip–CrZr M6*8.7*45L*0.8导电嘴–铬锆铜
	BG–05802A	Contact tip–CrZr M6*8.7*45L*0.9导电嘴–铬锆铜
	*BG–05803A	Contact tip–CrZr M6*8.7*45L*1.0导电嘴–铬锆铜
	BG–05804A	Contact tip–CrZr M6*8.7*45L*1.2导电嘴–铬锆铜
	BG–05805A	Contact tip–CrZr M6*8.7*45L*1.6导电嘴–铬锆铜
	BG–05807A	Contact tip–CrZr M6*8.7*45L*1.4导电嘴–铬锆铜
6	*BG–00500	001003 Nozzle 13*73L 350A 火口
	BG–00600	001002 Nozzle 16*73L 350A 火口

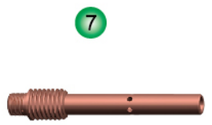

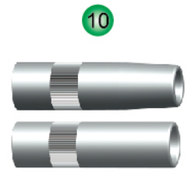

ITEM	CODE	DESCRIPTION
7	BG–01508	016403 Tip holder–CrZr M10–1*M6–1*88.5L 500 导电嘴座
8	BG–01100	004001 Insulator 500 绝缘筒
9	BG–01300	003001 Orifice 500 分气环
10	*BG–00700	001010 Nozzle 16*88L 500A 火口
	BG–00800	001001 Nozzle 19*88L 500A 火口

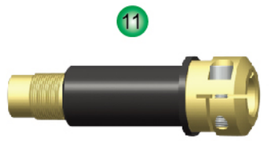

ITEM	CODE	DESCRIPTION
11	BU–08050	Neck holder w/insulator,screw 鹅颈锁座 附绝缘套环，螺丝
12	BU–36030	Braket w/ screw 支架附螺丝
13		Flange adpt. w/ screw 法兰附螺丝

水冷式 500W/400DW/500DW
适配外置 ARS01/ 内置 ARH11 防碰撞器

	500W	400DW	500DW
额定电流(MIG)	500A	400A	500A
额定电流(MAG)	450A	350A	450A
使用率	100%	100%	100%
适用焊丝	0.6~2.0	0.6~2.0	0.6~2.0

Swan neck Type	part-No. 180°	22°	45°
400DW	BU-20605	BU-20601	BU-20600
500DW	BU-20615	BU-20611	BU-20610
500W	BU-20625	BU-20620	BU-20621

水冷式 500W/400DW/500DW

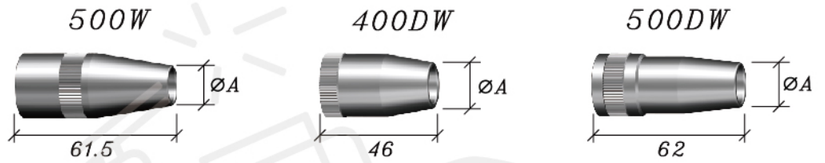

Nozzle 火口

ØA				
	11	—	BU-02000	—
	12	—	—	—
	13	BU-02020	—	BU-02010
	14	BU-02021	—	—
	15	—	BU-02001	BU-02011
	16	BU-02023	—	—
	17	BU-02024	—	—
	18	—	—	BU-02015
	19	BU-02026	—	—

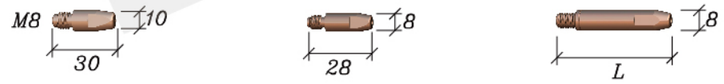

Contact tip 导电嘴

				L=45	L=40.5
CuCrZr 铬锆铜	0.8	BU-10241	BU-10181	BU-10141	BU-10221
	0.9	BU-10242	BU-10182	BU-10142	BU-10222
	1.0	BU-10243	BU-10183	BU-10143	BU-10223
	1.2	BU-10244	BU-10184	BU-10144	BU-10224
	1.4	BU-10245	BU-10185	BU-10145	BU-10225
	1.6	BU-10246	BU-10186	BU-10146	BU-10226
	2.0	BU-10247	BU-10187	BU-10147	BU-10227
Alu 铝焊用	0.8A	BU-10251	BU-10191	BU-10151	BU-10231
	0.9A	BU-10252	BU-10192	BU-10152	BU-10232
	1.0A	BU-10253	BU-10193	BU-10153	BU-10233
	1.2A	BU-10254	BU-10194	BU-10154	BU-10234
	1.4A	BU-10255	BU-10195	BU-10155	BU-10235
	1.6A	BU-10256	BU-10196	BU-10156	BU-10236
	2.0A	BU-10257	BU-10197	BU-10157	BU-10237

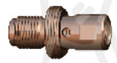

Tip holder 导电嘴座

BD-62512	—	—

Orifice 分气环

BD-60705	BI-04120

内置水冷式 ARH11500W/ARH11400DW/ARH11500DW

焊枪类别	X	Y	α
500W	409.2	45.6	22°
	379.3	101.2	45°
	417.8	0	180°

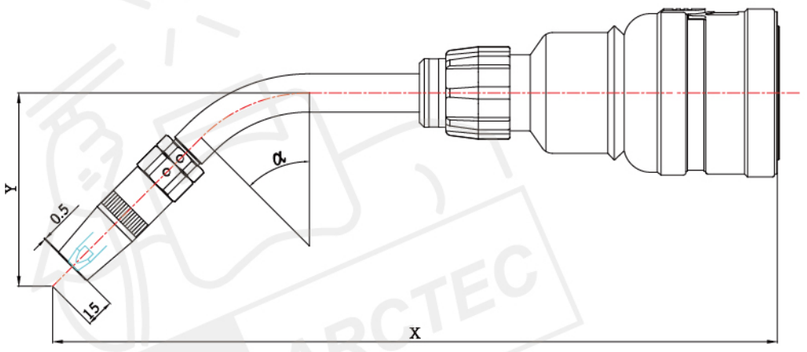

焊枪类别	X	Y	α
400DW	397.2	35	22°
	381.5	59.2	45°
	403.6	0	180°

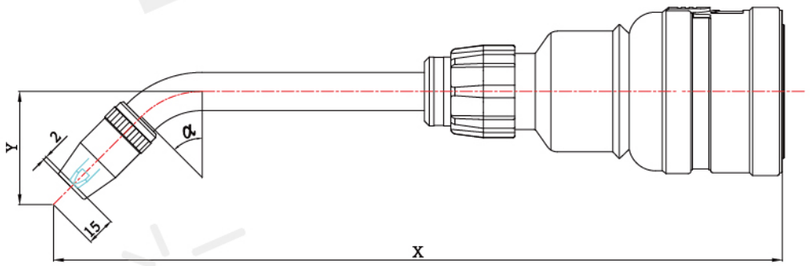

焊枪类别	X	Y	α
500DW	413.4	41.6	22°
	386.9	91	45°
	421.1	0	180°

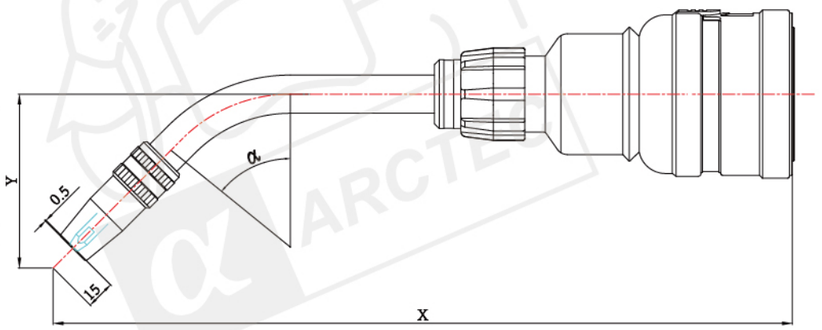

外置水冷式 ARS01500W/ARS01400DW/ARS01500DW

焊枪类别	X	Y	α
500W	418.3	84.9	22°
	388.4	29.3	45°
	426.9	130.5	180°

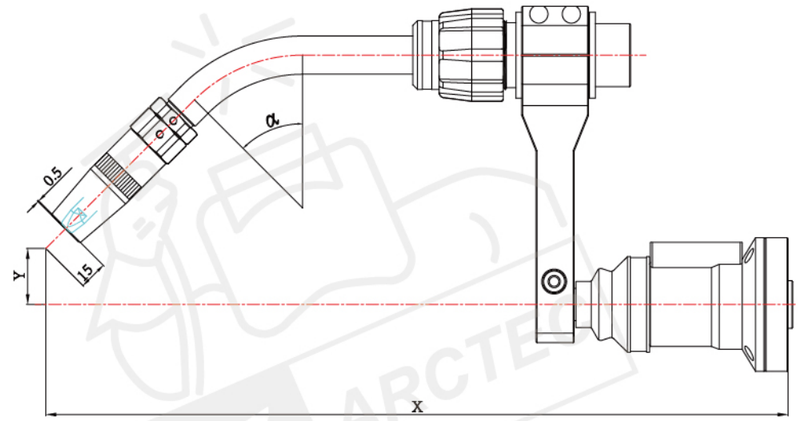

焊枪类别	X	Y	α
400DW	406.3	95.5	22°
	390.6	71.3	45°
	412.7	130.5	180°

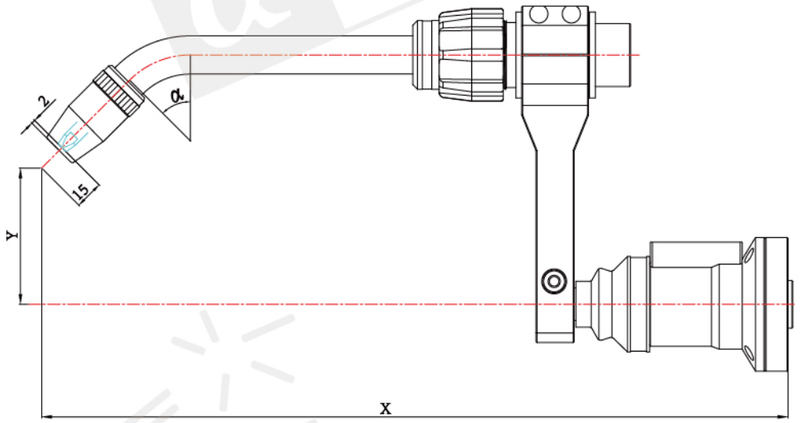

焊枪类别	X	Y	α
500DW	422.5	88.9	22°
	396	39.5	45°
	430.2	130.5	180°

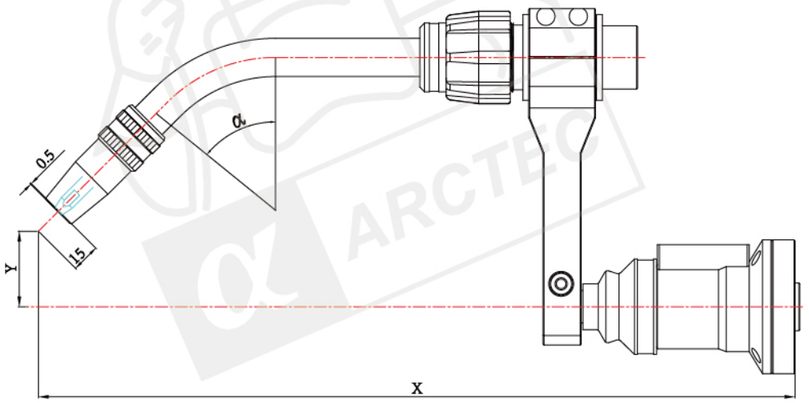

AT01

压缩空气接头 *Compressed air supply outlet*	*G1/4"*
气管内径 *Hose inside diameter*	至少Ø6mm *min.Ø6mm*
标称压力 *Normal pressure*	*6bar*
工作压力 *Operation pressure*	*6-8bar*
控制电压 *Control voltage*	*24V DC*
单阀功耗 *Power demand*	*2.8W*
工作电压 *Operation voltage*	*10-30V DC*
电流消耗 *Current consumption*	约4mA(24V) *Approx.4mA(24V)*
单个持续电流 *Continuous current*	最高100mA *Max.100mA*
气动马达标称速度(使用添加润滑油的气体) *Pneumatic motor speed*	大约650转每分钟 *Approx.650U/min*
空气消耗 *Air consumption*	大约400升每分钟 *Approx.400L/min*
油瓶容量 *Bottle capacity*	1升 *1Liter*
*6bar*压力下的剪丝能力 *Cutting rate at 6 bar*	
实芯焊丝 *Solid wire*	最大1.2毫米 *Max.1.2mm*
剪丝时间 *Cutting time*	*1s*

AT05

电压 *Voltage*	*220V*
出力 *Output*	*15W*
频率 *Frequency*	*50Hz*
转速 *Speed*	*1300r/min*
电流 *Current*	*0.14A*
油瓶容量 *Bottle capacity*	1升 *1 Liter*

AT06

电压 *Voltage*	*220V*
出力 *Output*	*15W*
频率 *Frequency*	*50Hz*
转速 *Speed*	*1300 r/min*
电流 *Current*	*0.14A*
油瓶容量 *Bottle capacity*	1升 *1 Liter*
气管内径 *Hose inside diameter*	至少Ø6mm *min.Ø6mm*
工作压力 *Operation pressure*	*6-8bar*
*6bar*压力下的剪丝能力 *Cutting rate at 6 bar*	
实芯焊丝 *Solid wire*	最大1.2毫米 *Max. 1.2mm*
剪丝时间 *Cutting time*	*1s*

AA01

压缩空气接头 *Compressed air supply outlet*	*G1/4"*
气管内径 *Hose inside diameter*	至少Ø6mm *min.Ø6mm*
标称压力 *Normal pressure*	*6bar*
工作压力 *Operation pressure*	*6-8bar*
控制电压 *Control voltage*	*24V DC*
单阀功耗 *Power demand*	*2.8W*
工作电压 *Operation voltage*	*10-30V DC*
电流消耗 *Current consumption*	约4mA(24V) *Approx.4mA(24V)*
单个持续电流 *Continuous current*	最高100mA *Max.100mA*
气动马达标称速度(使用添加润滑油的气体) *Pneumatic motor speed*	大约650转每分钟 *Approx.650U/min*
空气消耗 *Air consumption*	大约400升每分钟 *Approx.400L/min*
油瓶容量 *Bottle capacity*	1升 *1Liter*
*6ba*压力下的剪丝能力 *Cutting rate at 6 bar*	
实芯焊丝 *Solid wire*	最大1.6毫米 *Max. 1.6mm*
剪丝时间 *Cutting time*	1s

清枪器底座

DD-20000	清枪器底座 AT01
DD-20001	清枪器底座 AT05/AT06

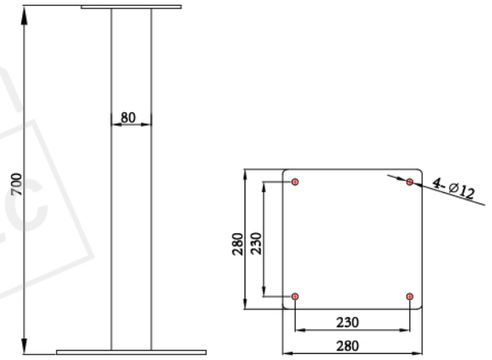

清枪剂

WELD-AD 冷却型防飞溅液 美国原瓶原装进口液态防飞溅剂从根本上解决普通硅油易堵塞清枪器喷油孔的困扰，液态防飞溅剂还能更好的冷却焊枪头。

主要用途:

1、适用于气体保护焊、电弧焊及气割场所，防止焊渣的粘连，易于清理；

2、适用于各种型号的碳钢、不锈钢及其它各种金属焊接；

EA-02201	防飞溅剂 - 原瓶 950ml WELD-AID

清枪铰刀

清枪器绞刀尺寸根据使用的焊枪导电嘴和喷嘴选定;

清枪机构绞刀内径应比导电嘴外径大 1 mm，

外径应比喷嘴内径小 1 mm;

ZRW-00123	清枪器铰刀9*11.5 AT01/AT05/AT06
ZRW-00133	清枪器铰刀9.5*12 AT01/AT05/AT06
ZRW-00154	清枪器铰刀11*14 AT01/AT05/AT06
ZRW-00164	清枪器铰刀11*15 AT01/AT05/AT06
ZRW-00193	清枪器铰刀9.5*18 AT01/AT05/AT06
ZRW-00204	清枪器铰刀11*19 AT01/AT05/AT06
ZRW-01123	清枪器铰刀9*11.5 AA01
ZRW-01132	清枪器铰刀9*12 AA01
ZRW-01163	清枪器铰刀9.5*15 AA01

焊丝桶帽

DD-90000	焊丝桶帽510 250公斤桶用
DD-90001	焊丝桶帽660 350公斤桶用

焊丝盘架

	适配各厂家机器人

导丝管

FA-03315	1.5M M14-1.5母*M14-1.5母
FA-03320	2.0M M14-1.5母*M14-1.5母
FA-03325	2.5M M14-1.5母*M14-1.5母
FA-03330	3.0M M14-1.5母*M14-1.5母
FA-03815	1.5M M14-1.5母*M14-1.5母 铝焊
FA-03820	2.0M M14-1.5母*M14-1.5母 铝焊
FA-03825	2.5M M14-1.5母*M14-1.5母 铝焊
FA-03830	3.0M M14-1.5母*M14-1.5母 铝焊

FA-03115	快插式 1.5M M14-1.5母*M14-1.5母
FA-03120	快插式 2.0M M14-1.5母*M14-1.5母
FA-03125	快插式 2.5M M14-1.5母*M14-1.5母
FA-03130	快插式 3.0M M14-1.5母*M14-1.5母
FA-03215	快插式 1.5M M14-1.5母*M14-1.5母 铝焊
FA-03220	快插式 2.0M M14-1.5母*M14-1.5母 铝焊
FA-03225	快插式 2.5M M14-1.5母*M14-1.5母 铝焊
FA-03230	快插式 3.0M M14-1.5母*M14-1.5母 铝焊

FA-03615	1.5M 7/16-20母*9/16-18母
FA-03620	2.0M 7/16-20母*9/16-18母
FA-03625	2.5M 7/16-20母*9/16-18母
FA-03630	3.0M 7/16-20母*9/16-18母

FA-03715	1.5M M14-1.5母*9/16-18母
FA-03720	2.0M M14-1.5母*9/16-18母
FA-03725	2.5M M14-1.5母*9/16-18母
FA-03730	3.0M M14-1.5母 *9/16-18母

FA-03015	1.5M M14-1.5母*快插 公 欧式
FA-03020	2.0M M14-1.5母*快插 公 欧式
FA-03025	2.5M M14-1.5母*快插 公 欧式
FA-03030	3.0M M14-1.5母*快插 公 欧式

模块化工业防护栏

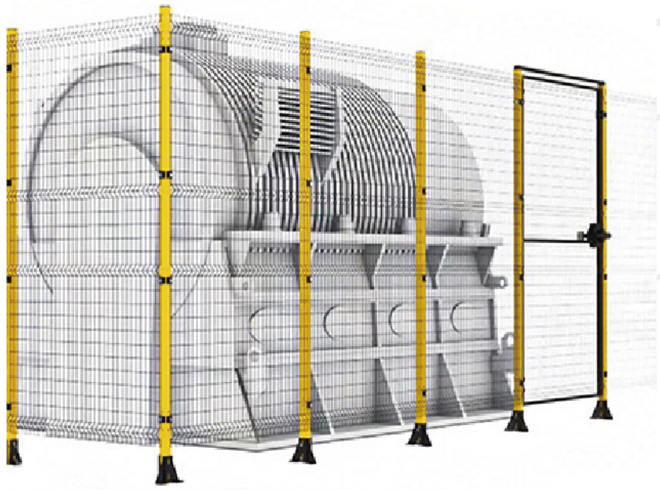

Water tank 循环冷却水箱

Input power 输入电压	*220V 50HZ*
Tank capacity 蓄水量	*30L*
Rating power 输出功率	*372W*
Flow rate 出水量	*Min:15L/min* *Max:20L/min*
Dimension 全机尺寸	*540*340*490(mm)*
Net wright 空机重量	*18KG*

Customization 客制化产品

If standard product can't satisfy you,we can.....!
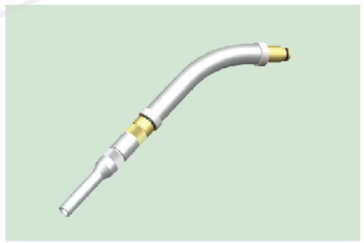
一般的标准件无法满足您的使用需求吗？我们可依照您的需求量身订制各式特殊产品。